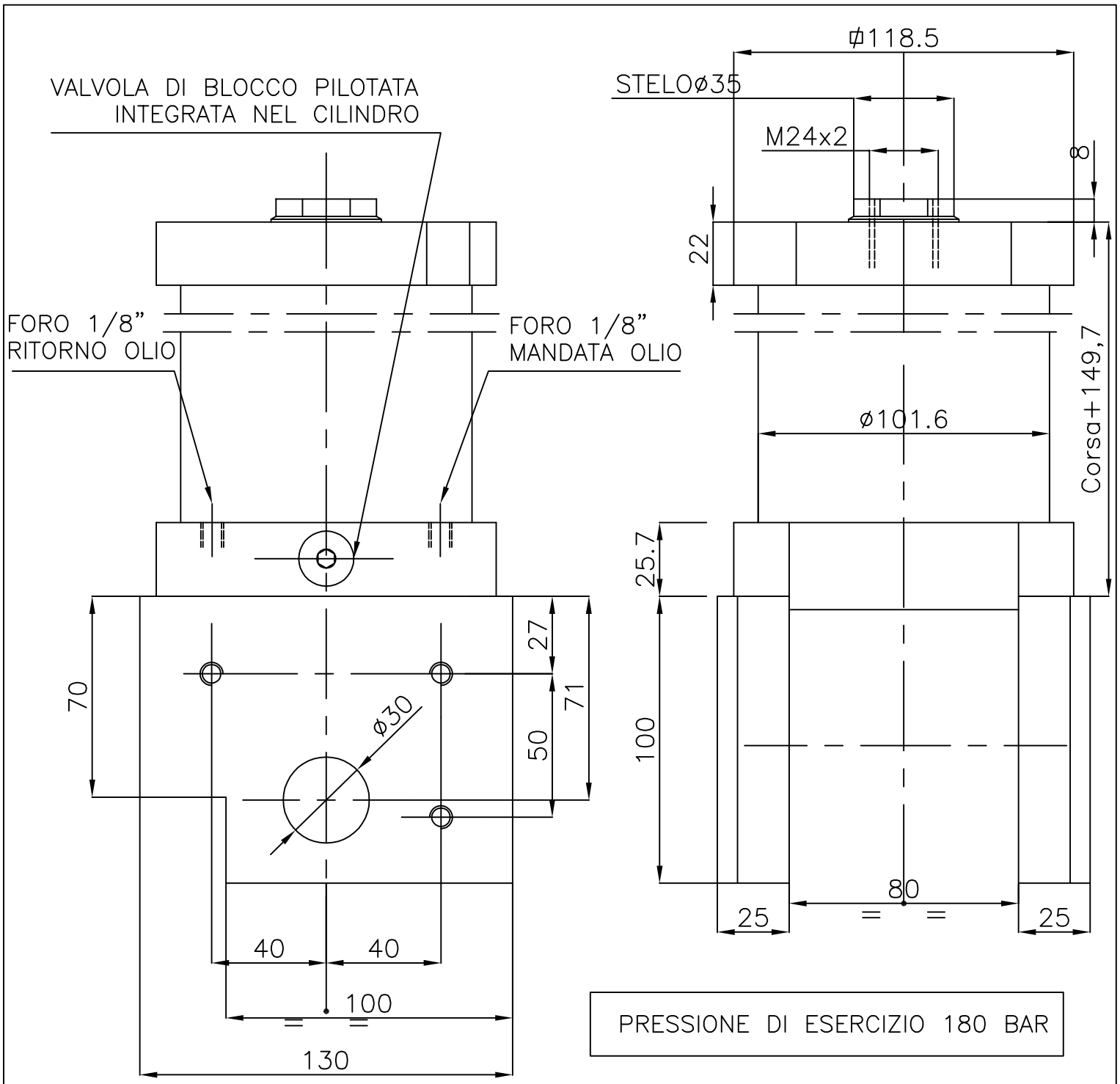

PRESSIONE DI ESERCIZIO 180 BAR

TABELLA 8035
CORSE MAGGIORMENTE UTILIZZATE
C=760

SU RICHIESTA CORSE DA 100 A 800 mm.
POSSIBILITA' DI INSERIMENTO LIMITATORI INTERNI PER RIDURRE CORSE GIA' ESISTENTI.

MATERIALE			TRATTAMENTO	
	DATA	DISEGNATORE A.B.	PROIEZIONE Dimensioni in millimetri	SCALA 1:2
TITOLO TIPO 8035 CILINDRO IN OTTONE OT58 E INOX AISI316 VERNICIATO ALESAGGIO 80mm. STELO 35mm.			NUMERO DISEGNO 8035	