Modifiche			
	1	a)Aggiornato disegno	24/06/25
	2		
	3		

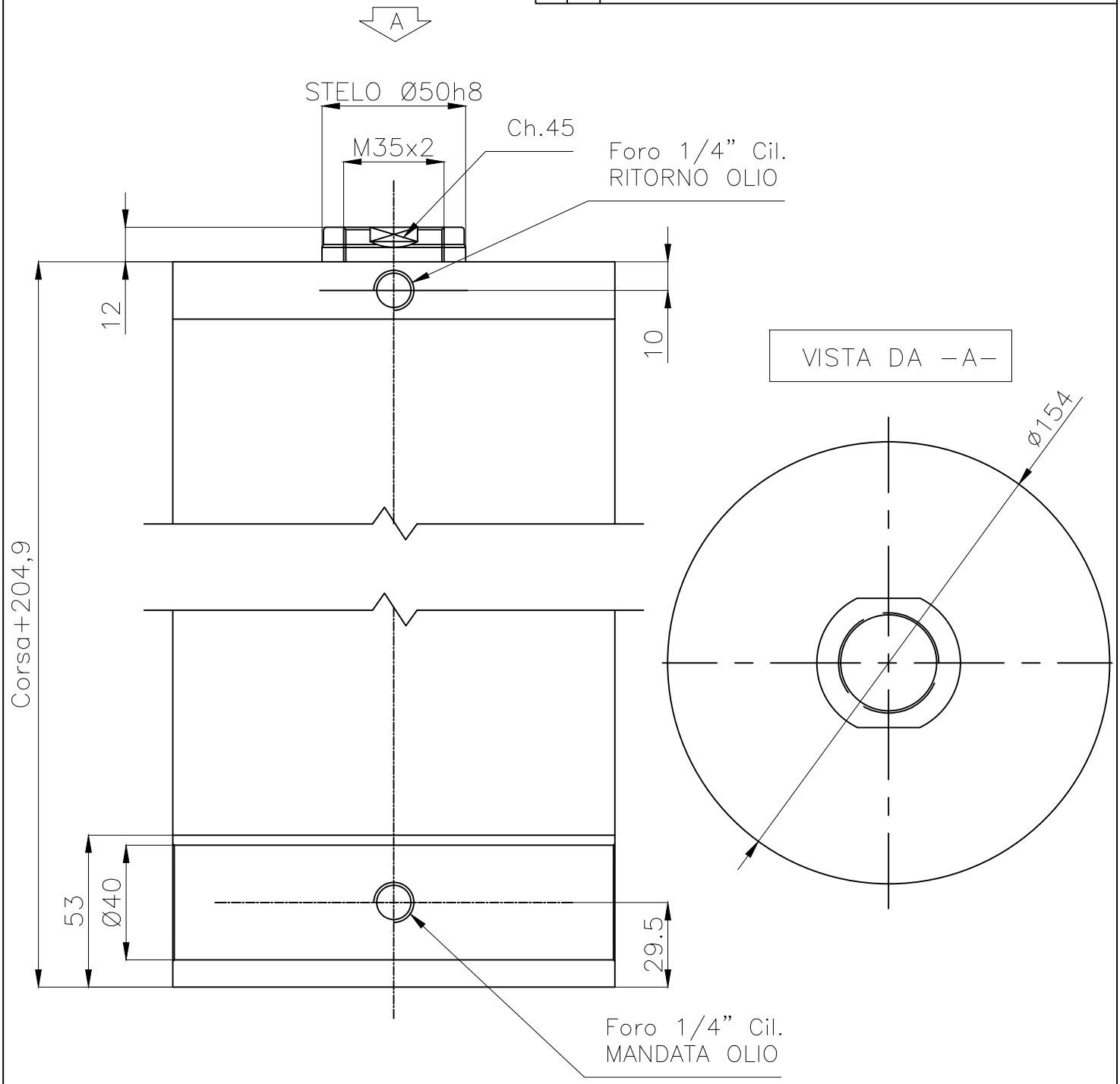

TABELLA 13050
CORSE MAGGIORMENTE UTILIZZATE
C=---
C=---

PRESSIONE DI ESERCIZIO 180 BAR

SU RICHIESTA CORSE DA 10 A 600 mm.
POSSIBILITA' DI INSERIMENTO LIMITATORI INTERNI PER RIDURRE CORSE GIA' ESISTENTI.

MATERIALE			TRATTAMENTO	
	DATA	DISEGNATORE A.B.	PROIEZIONE Dimensioni in millimetri	SCALA 1:1
TITOLO TIPO 13050 CILINDRO IN INOX AISI316 TESTATA E FONDELLO IN ALLUMINIO ANODIZZATO ALESAGGIO 130mm. STELO 50mm.			NUMERO DISEGNO 13050_SOLLEV.	